1c

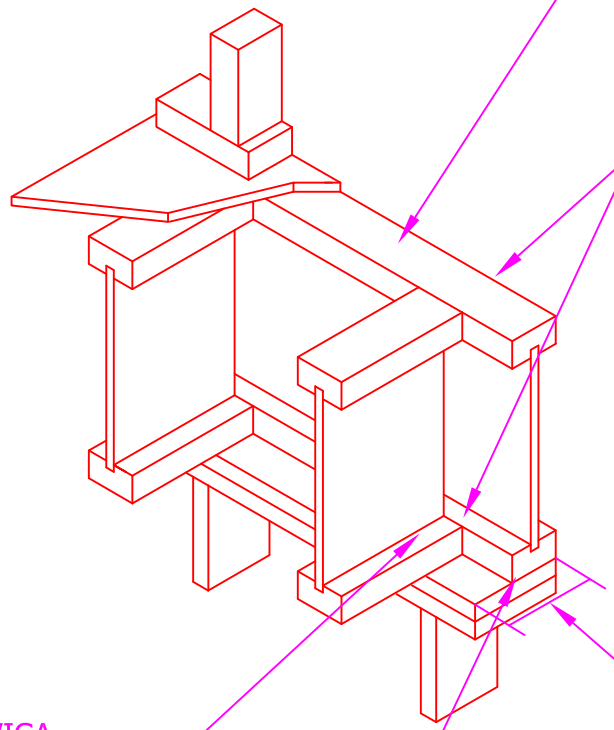

TRANSFERENCIA DE CARGA VERTICAL DE VIGA RIM = 2000 PLF MÁXIMO

FIJE LA VIGA RIM A LA VIGA DEL PISO CON UN CLAVO EN LA PARTE SUPERIOR Y EN LA INFERIOR. EL CLAVO DEBE PROPORCIONAR UNA PENETRACIÓN MÍNIMA DE 1 PULGADA DENTRO DE LA VIGA DEL PISO. PARA ANCHOS DE ALA DE 2 1/2" Y 3 1/2", SE PUEDEN USAR CLAVOS OBLICUOS.

SE REQUIERE UN SOPORTE DE 1 3/4" MÍNIMO (SE REQUIEREN PLACAS SUPERIORES DE 2X6 PARA VIGAS RIM CON ANCHOS DE ALA DE 2 5/16" O MAYORES)

FIJE LA VIGA "I" SEGÚN 1B

FIJE LA VIGA RIM EN LA PLACA SUPERIOR SEGÚN 1A